ALIOTH АЛИОТ

Вадим Калмыков,
Коммерческий директор

2013

Холдинг ITG
Структура

ITG consulting

Inline Telecom Solutions
Member of INLINE Technologies Group

ALIOTH АЛИОТ

INLINE TECHNOLOGIES

ITG
INLINE Technologies Group

INPAS PAYMENT SOLUTIONS

smartlabs
the smart way to your customers

RID solutions

PEAK SYSTEMS

DATALINE

ALIOTH АЛИОТ

Холдинг ITG
Направления деятельности

Производство карт, персонализация, упаковка и т.п.

Консалтинговая компания, внедрение/сопровождение SAP

Решения для банковских платежных систем

SCM решения (управление складом и производством)

Решения для операторов связи

Разработчик решений цифрового интерактивного телевидения

Интеграция в области информационно-платежных технологий

Услуги IT аутсорсинга

Универсальный системный интегратор

ALIOTH АЛИОТ

ITG consulting

INPAS PAYMENT SOLUTIONS

RID solutions

Inline Telecom Solutions
Member of INLINE Technologies Group

smartlabs
the smart way to your customers

PEAK SYSTEMS

DATALINE

INLINE TECHNOLOGIES

ALIOTH АЛИОТ

Холдинг ITG
История развития

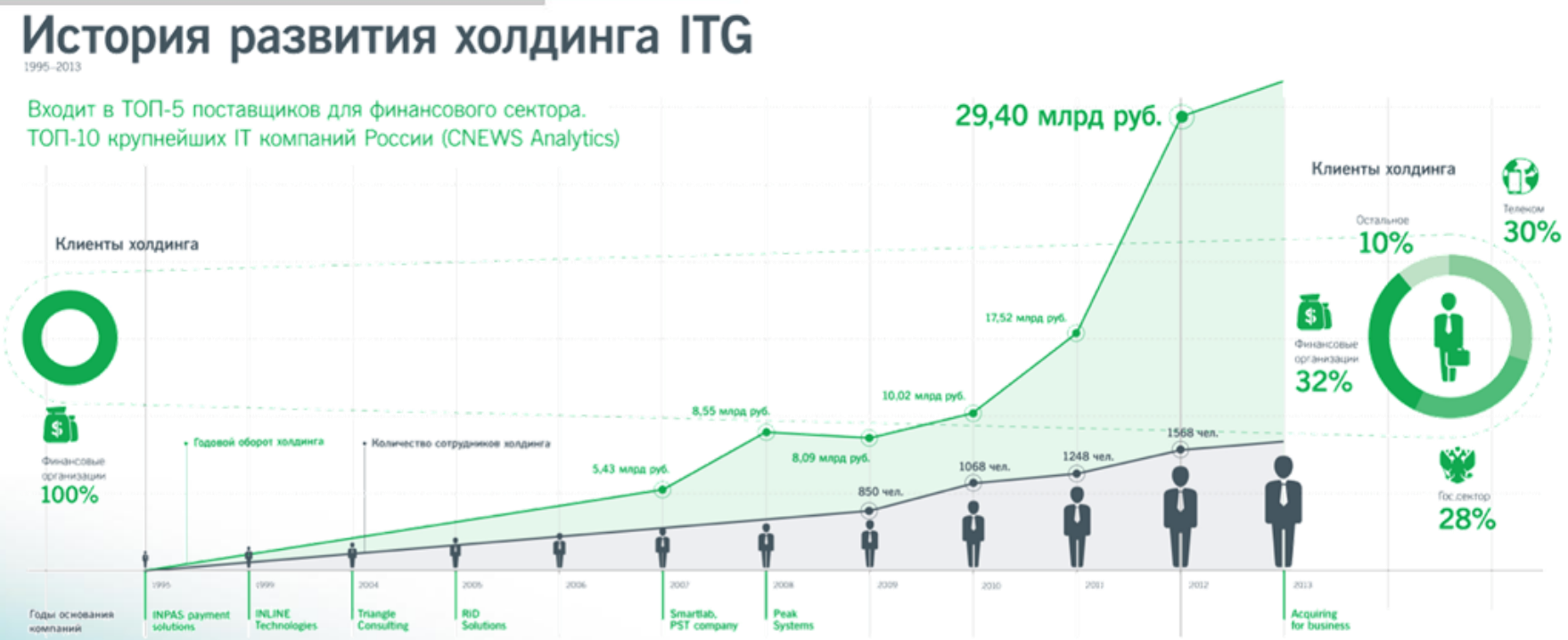

Холдинг ITG (INLINE Technologies Group) – горизонтально интегрированная группа компаний, специализирующаяся на информационных технологиях и поставляющая свои продукты и услуги корпоративным заказчикам с целью повышения эффективности их деятельности.

География присутствия

Россия	Туркмения
Украина	Ближний Восток
Венгрия	Нигерия
Узбекистан	Казахстан
Азербайджан	Армения

АЛИОТ

Холдинг ITG
Рейтинг

CNews100: Крупнейшие ИТ-компании России 2012

2012 г.			2011 г.		
№	Компания	Совокупная выручка, тыс. руб.	№	Компания	Совокупная выручка, тыс. руб.
1	НКК	137 804 883	1	НКК	103 612 694
2	Ланит**	73 582 976	2	Газпром Автоматизация	100 510 680
3	Энвижн Груп (1)**	59 000 000	3	Ситроникс	51 152 445
4	Техносерв**	43 117 192	4	Ланит	50 254 866
5	Газпром Автоматизация (2)	38 886 177	5	Техносерв	39 277 591
6	R-Style*	35 984 863	6	Крок	38 016 000
7	Крок	33 762 199	7	R-Style	27 680 664
8	IBS*	29 900 000	8	IBS	26 100 000
9	ITG (INLINE Technologies Group)	28 381 000	9	1С	23 866 000
10	1С*	26 849 250	10	Энвижн Груп	20 948 565

ALIOTH АЛИОТ

АЛИОТ
Миссия и цели

- АЛИОТ организован в 2008 году;
- Новое современное оборудование;
- Входит в тройку лидеров по производству карт в РФ и СНГ.

Миссия компании:

Производство пластиковых карт как средства персональной идентификации и удалённого доступа в системы, предоставляющие различные сервисы и услуги.

Цель:

Удовлетворение потребностей рынка в качественном, удобном и широко применяемом продукте – пластиковых картах. Предоставление качественного и защищенного средства персональной идентификации. Лидирующие позиции в области разработки дизайна и технологии производства пластиковых карт.

ALIOTH АЛИОТ

АЛИОТ
Лицензии и сертификаты

АЛИОТ обладает всеми необходимыми сертификатами и лицензиями для производственной деятельности:

- Производство и персонализация – VISA и MasterCard;
- Свидетельство соответствия Менеджменту качества карт (CQM);
- Лицензии ФСБ России и др.

MasterCard Global Vender Certification Program
Certificate of Compliance
Certificate Holder:
ooo Alioth
ZAO Plemkhos Naro-Osanovsky
Naro-Osanovsky rural district
Odintsovsky region
Moscow 143075 Russia
MasterCard Worldwide
Werrier Fischer
MasterCard Worldwide
2000 Purchase Street
Purchase, New York 10577 USA

VISA
VISA INSPECTION
This confirms that the security standards of
OOO" Alioth"
ZAO Plemkhos "Naro-Osanovsky", Village SoFino, Naro-Osanovsky rural district, Odintsovsky region Moscow 143075 Russia
have been assessed by Visa and found to have met the applicable security requirements and guidelines to Visa's satisfaction with regard to the scope of this certificate:
Scope of Certification
* CARD MANUFACTURER * MAGNETIC STRIPE PERSONALIZER * IC PERSONALIZER
* IC EMBEDDER
STANDARDS: Global Physical Security Validation Requirements for Card Vendors (October 2008) and Global Logical Security Validation Requirements for Card Personalisation Vendors (October 2008)
Further clarification regarding the scope of this inspection certificate and its applicability may be obtained by consulting Visa:
CERTIFICATION NUMBER: 091/12 EXPIRY DATE: 31 December 2012
Risk Management
Visa
01 January 2012
Issue Date

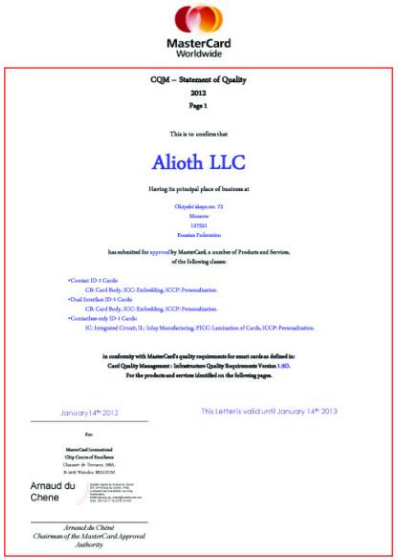
MasterCard Worldwide
CQM – Statement of Quality
2012
Page 1
This is to confirm that
Alioth LLC
Having its principal place of business at
Olympic'skaya str. 72
Moscow
127521
Russian Federation
has submitted for approval by MasterCard, a number of Products and Services, of the following classes:
•Contact ID-1 Cards
CR-Card Body, ICC- Embedding, ICCP- Personalisation.
•Dual Interface ID-1 Cards
CR-Card Body, ICC- Embedding, ICCP- Personalisation.
•Contactless only ID-1 Cards
IC- Integrated Circuit, IL- Inlay Manufacturing, PECC- Lamination of Cards, ICCP- Personalisation.
in conformity with MasterCard's quality requirements for smart cards as defined in:
Card Quality Management – Infrastructure Quality Requirements Version 1.0D.
For the products and services identified on the following pages.
January 14th 2012
This Letter is valid until January 14th 2013
Arnaud du Chene
Arnaud du Chéné
Chairman of the MasterCard Approval Authority

ZERTIFIKAT ◆ CERTIFICATE ◆ 認證書 ◆ СЕРТИФИКАТ ◆ CERTIFICADO ◆ CERTIFICAT

TÜV SÜD
Management Service
СЕРТИФИКАТ
Орган по сертификации
общества TÜV SÜD Management Service GmbH
удостоверяет, что предприятие
ALIOTH АЛИОТ
ООО «Алиот»
ул. Октябрьская, д. 72
Россия, 127521, Москва
расположенное по адресу:
ООО «Алиот»
Россия, 143075, Московская область,
Одинцовский район, д. Софьино
в следующей области действия
Производство и персонализация пластиковых карт
внедрило и применяет
систему менеджмента качества.
В результате аудита, № отчёта 70795806
получено подтверждение, что требования
ISO 9001:2008
выполнены. Данный сертификат действителен до 18.07.2015 г.
Регистрационный номер сертификата 12 100 43752 TMS
Москва, 20.07.2012 г.
IAF
QMS-TGA-208-07-02
TÜV SÜD Management Service GmbH • Zertifizierungsstelle • Ridlerstraße 65 • 80339 München • Germany
TÜV®

ЛИЦЕНЗИЯ

ALIOTH АЛИОТ

АЛИОТ
Обеспечение качества

- Предоставление клиенту качественного продукта;
- Сертификат системы менеджмента качества ISO9001:2008 (TÜV SÜD Management Service);
- Самое современное оборудование;
- Постоянное присутствие зарубежных специалистов;

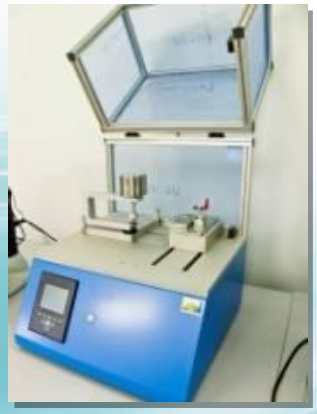

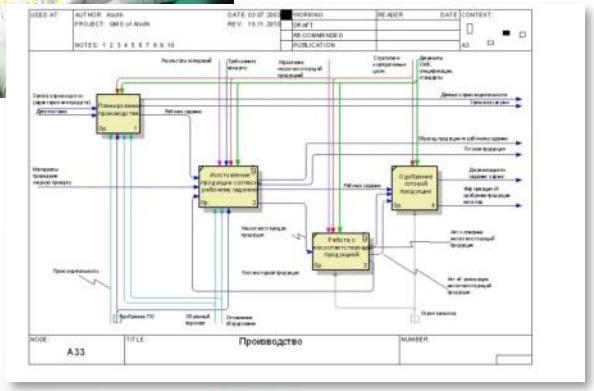

ALIOTH АЛИОТ

Новые технологические возможности
Печатное оборудование

- Самое современное оборудование для производства карт
- Регулярное расширение парка оборудования

В настоящее время, устанавливается новая печатная машина KBA (Германия).

- Позволит значительно увеличить количество тиражей печати
- Сократить сроки производства
- Улучшить качество продукции
- Получить возможность контроля этапов печати.

АЛИОТ
Партнёры

АЛИОТ стремиться работать с мировыми лидерами в области производства технологического оборудования и материалов

KBA
KBA-Metronic GmbH

KOMORI

LAUFFER PRESSEN

Mühlbauer
High Tech International

klöckner pentaplast

KURZ

apollo COLOURS LIMITED

ALIOTH АЛИОТ

АЛИОТ
Производственная безопасность

- Безукоризненное соблюдение требования безопасности и обеспечение максимальной защиты карт своих клиентов.
- Ежегодная сертификация (VISA, MasterCard)
- Аттестация по самым строгим в отрасли требованиям к организации производственного процесса.
- Регулярный аудит сторонними организациями для формирования независимого заключения о соответствии производства важнейшим отраслевым стандартам.

ALIOTH АЛИОТ

АЛИОТ
Производственные возможности

Месторасположение и имеющиеся резервы компании позволяют гибко подстраиваться под меняющиеся потребности рынка

Продукты	Объем ежегодного выпуска, шт.
Пластиковые карты с магнитной полосой	45 – 50 млн.
Пластиковые карты с чип-модулем	25 – 30 млн.
Персонализированные пластиковые карты с магнитной полосой	12 – 15 млн.
Персонализированные пластиковые карты с магнитной полосой и чип-модулем	12 – 15 млн.
Упакованные карты и комплекты отправлений с вложениями	до 10 млн.
PIN-конверты	до 5 млн.

ALIOTH АЛИОТ

АЛИОТ
Продукты и услуги: банковские пластиковые карты

Производство всех типов банковских карт

- VISA/MasterCard
- Магнитная полоса/чип (SCONe, NXP, Morpho, Gemalto)
- Поддерживающие стандарты: SDA, DDA и CDA
- Соответствующие спецификациям: VISA VSDC и MasterCard MChip4, Global Platform.
- Комбинированные и дуальные карты (*PayPass*/PayWave).

АЛИОТ АЛИОТ

АЛИОТ

Продукты и услуги: небанковские пластиковые карты

Небанковские пластиковые карты:

- Дисконтные и бонусные,
- Карты клиента,
- Платежные сертификаты,
- Транспортные и идентификационные карты и т.п.
- Выпуск дуальных и гибридных карт.
- Контактный или бесконтактный интерфейс (с возможностью эмуляции бесконтактной карты MIFARE®).
- В гибридных картах контактный чип встраивается в бесконтактную карту (EM-Marine, MIFARE®, ICODE SLI).

ALIOTH АЛИОТ

АЛИОТ
Продукты и услуги: персонализация

- Весь спектр графической и электрической персонализации;
- Наличие комплексного пакета дополнительных сервисов (ответственное хранение, упаковочные решения, сортировка, рассылка и доставка);
- Финансовые гарантии выполнения сроков;
- Возможность выкупа персо-оборудования банка под долгосрочные проекты,
- Обширный опыт работы с продуктами ведущих Российских и мировых поставщиков EMV платформ и процессинговых центров.

ALIOTH АЛИОТ

Новые технологические возможности
Нестандартные решения и развитие

Специалисты АЛИОТ оказывают необходимую техническую поддержку при проектировании дизайна карт и всегда стараются найти решение даже при необычной просьбе Клиента.

Мы непрерывно совершенствуем используемые технологии и продолжаем разработки направленные на получение новых продуктов.

ALIOTH АЛИОТ

Новые технологические возможности
Карты с 3D-изображением (стерео-варио)

Карточный продукт с эффектом объемного изображением всегда выгодно отличается по отношению к другим. АЛИОТ применяет разные технологии для изготовления данного вида карт:

- Использование лентикулярного растра по технологии собственной разработки;
- 3D-рельеф внутри карты за счет специального лака;
- Распределение изображения по разным слоям карты.

Новые технологические возможности
Карты с тактильным эффектом

Карта может быть не только глянцевой или матовой, но и иметь рельеф, который можно ощутить взяв карту в руки. Тактильный эффект достигается путем использования:

- Гравированных лазером ламинационных пластин;
- Специального лака. По технологии применяемой в компании достигается высокий глянец и рельеф.

АЛИОТ АЛИОТ

Новые технологические возможности
Прозрачные карты

Карту можно выделить среди всех других продуктов не только за счет использования различных красок или цветных пластиков, но и если сделать ее прозрачной.

Возможно изготовление не только тонированных карт, но и полнофункциональных в любом терминале/банкомате (за счет применения специального ИК блокирующего слоя) полностью прозрачных карт.

ALIOTH АЛИОТ

Новые технологические возможности
Карты с применение фольги

АЛИОТ производит значительное количество тиражей с использованием фольгированного пластика разной сложности.

Уникальное предложение этого года – карта с использованием фольгированного цветного пластика

АЛИОТ АЛИОТ

Новые технологические возможности
Материалы и краски

В производстве карт применяются только те материалы и краски, которые прошли испытания в нашей лаборатории и позволят выпускать продукцию соответствующую всем требованиям качества стандартов ИСО и МПС.

По желанию клиента возможно подобрать практически любой оттенок металлизированной краски и даже предоставить готовый образец на желаемом пластике

Многофункциональные карты
Преимущества для бизнеса

- **Увеличение объемов эмиссии** за счет повышения востребованности банковских карт
- **Увеличение количества и объемов транзакций** по банковским картам за счет увеличения затрат на различные сервисы многофункциональной карты
- **Увеличение лояльности клиентов** по отношению к банку в том числе за счет удобного централизованного доступа к пользованию различными сервисами (сокращение количества карт в кошельке)
- **Снижение совокупной стоимости выпуска карт** для банка и участников, задействованных в наполнении многофункциональной карты

АЛИОТ АЛИОТ

Многофункциональные карты
Развитие бизнеса

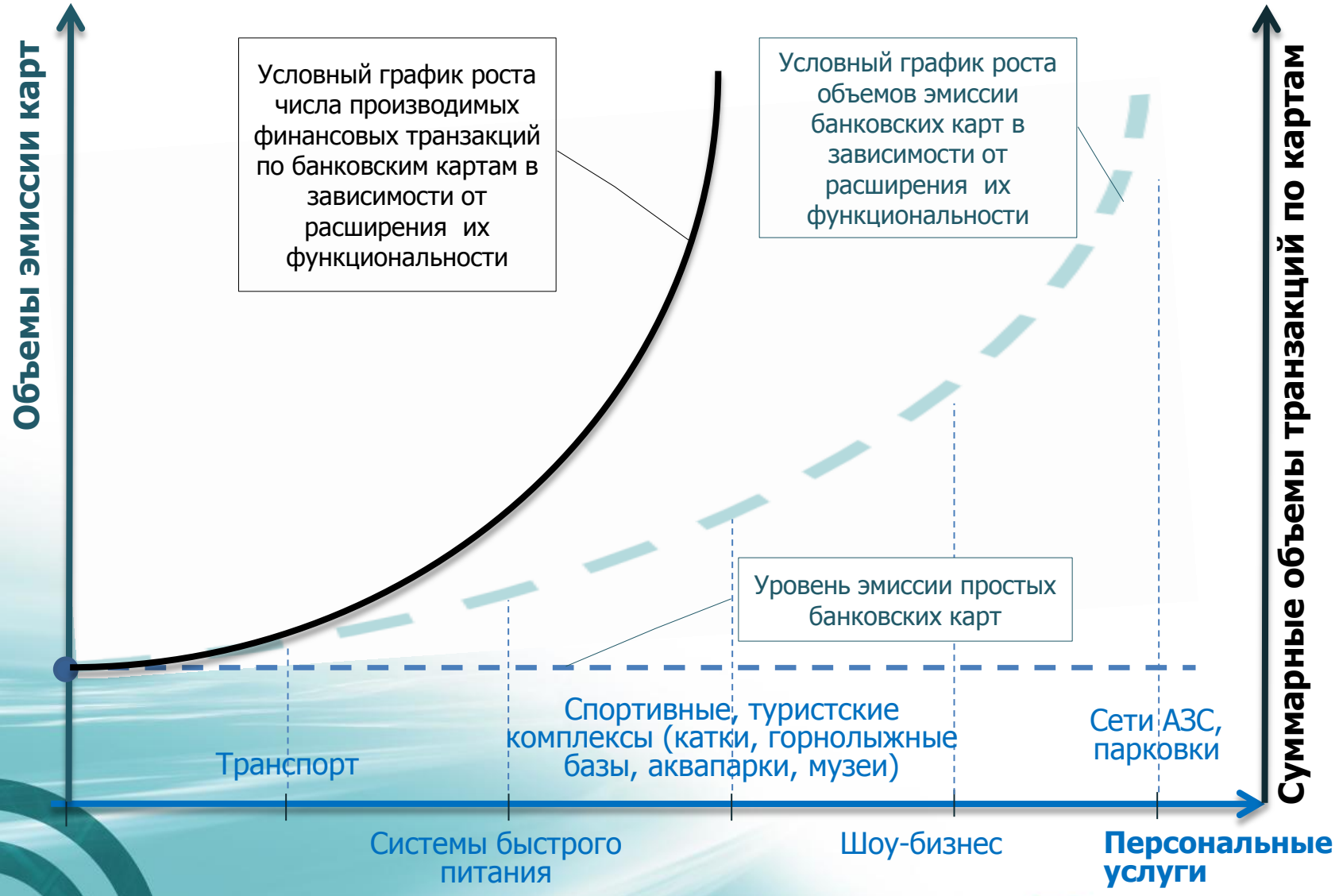

ALIOTH АЛИОТ

Новые проекты и продукты АЛИОТ

Продукты SCOne

АЛИОТ с гордостью представляет собственную разработку – линейку многофункциональных платежных EMV продуктов для финансового рынка – SCOne:

- SCOne C12 – доступный контактный;
- SCOne D24 – доступный дуальный;
- SCOne D80 – многофункциональный дуальный.

ALIOTH АЛИОТ

Новые проекты и продукты АЛИОТ
Продукты SCOne

- Продукты для банковского рынка,
- Поддержка электронной подписи;
- Дуальные – реализуют эмуляцию MIFARE Plus, что <u>уникально</u> для дуальных карт в мире.

Параметры / Продукт SCOne	C12	D24	D80
Позиционирование	Доступный	Доступный	Многофункциональный
Интерфейс	Контактный	Дуальный (технология SPS)	
Тип платформы	Native		
Эмуляция MIFARE	-	Да, MIFARE Plus X 4K	
Объем свободной пользовательской памяти (Кбайт)	12	24	80
Платежные приложения	MChip 4, VIS	MChip 4/PayPass; VIS/PayWave	
Электронная подпись и криптографические приложения	Приложение совместимое с CSP КриптоПРО		
Соответствие Evaluation Assurance Level	CC EAL 5+	CC EAL 6+	
Ожидаемый срок окончания сертификации – полной готовности к «пилотам»	Осень 2013	Весна 2014	

Новые проекты и продукты АЛИОТ

Транспортные проекты

Завершилось технологическое тестирование карт и аудит фабрики на изготовление банковских кобрендинговых карт с транспортным приложением: для Москвы «Тройка», для Санкт-Петербурга «Подорожник».

АЛИОТ обладает всем необходимым производственным оборудованием, защищенными каналами связи, технологией изготовления и персонализации транспортного приложения этих карт, использующих самую продвинутую на сегодняшний день технологию MIFARE Plus.

Новые проекты и продукты АЛИОТ

Социальная карта москвича 2

В 2013 году АЛИОТ был успешно проинспектирован на возможность изготовления и персонализации новой версии Социальной карты москвича, которая как ожидается будет выдаваться уже в этом году.

- Дуальный интерфейс (PayPass);
- Поддержка транспортного приложения «Тройка»;
- Возможность хранения Электронной Подписи;
- Гравировка лазером персональных данных владельца (повышенная износостойкость).

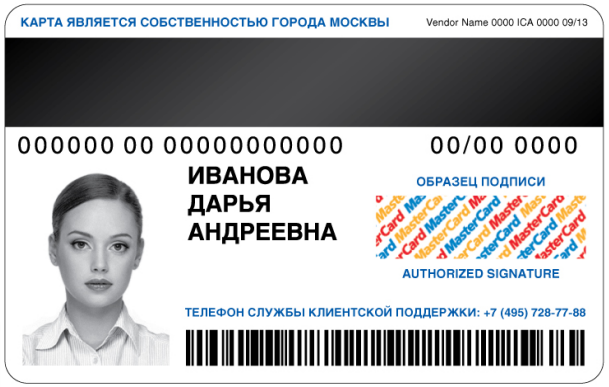

Новые проекты и продукты АЛИОТ
Персонализация: Card Solid Pack

Card Solid Pack – индивидуальная упаковка карты для распространения карточных продуктов банка (подарочные, предоплаченные и др. карты) через сетевую розничную сеть (продуктовый ритейл, салоны мобильной связи и т.п.).

Card Solid Pack позволяет значительно увеличить эмиссию карточных продуктов Банка, используя новые каналы сбыта. Сборка комплектов в сертифицированном персо-бюро АЛИОТ позволяет минимизировать финансовые риски неправомерного использования карт, предложить удобный для продажи продукт для сетевой розницы.

ALIOTH АЛИОТ

Вопросы?

Вадим Калмыков, Коммерческий директор

ALIOTH АЛИОТ
ПРОИЗВОДСТВЕННАЯ КОМПАНИЯ

ООО «АЛИОТ» www.alth.ru
Офис в Москве: 127521, ул. Октябрьская, д. 72
Тел./факс: +7 (495) 645-4460 доб.2833

ALIOTH АЛИОТ